Łożysko kulkowe zwykłe 625 NKE

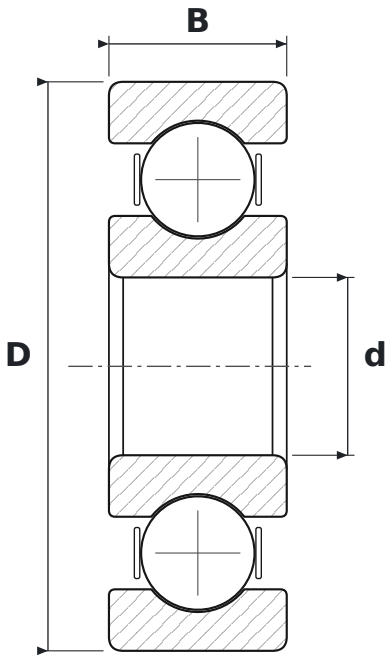

WYMIARY

d	średnica wewnętrzna	**5 mm**
D	średnica zewnętrzna	**16 mm**
B	szerokość	**5 mm**

PARAMETRY

Producent	**NKE**
Symbol producenta	**625**
Elementy toczne	**łożysko kulkowe jednorzędowe**
Uszczelnienie	**otwarte – bez uszczelnień**
Luz promieniowy	**CN – normalny**
Masa	**0,01 kg**