Łożysko kulkowe zwykłe 626-2RS ZEN

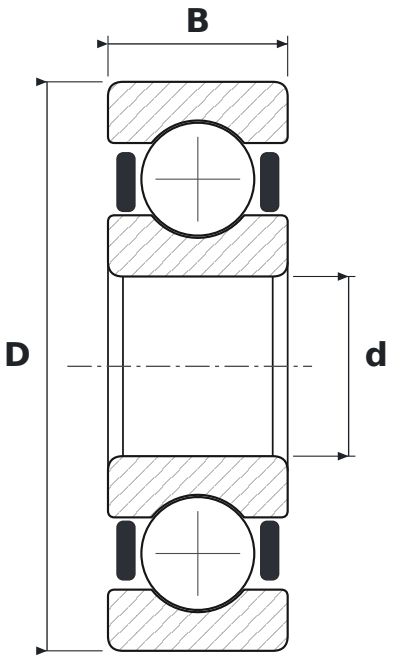

WYMIARY

d	średnica wewnętrzna	**6 mm**
D	średnica zewnętrzna	**19 mm**
B	szerokość	**6 mm**

PARAMETRY

Producent	**ZEN**
Symbol producenta	**626-2RS**
Elementy toczne	**łożysko kulkowe jednorzędowe**
2RS	**uszczelnienia stykowe z gumy syntetycznej, dwustronne (od −20 do +110 °C)**
Luz promieniowy	**CN – normalny**
Masa	**0,008 kg**