Deep groove ball bearing 626-2RSHLHT23 SKF

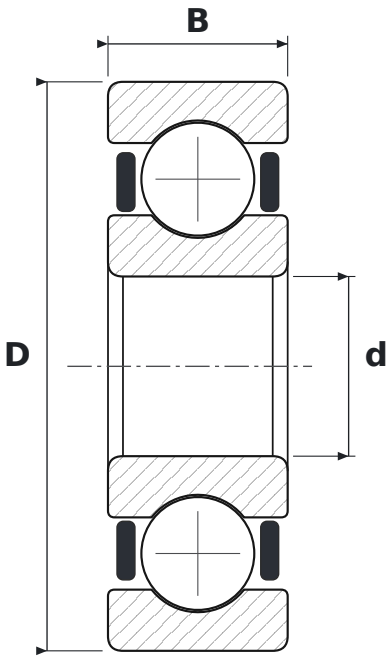

DIMENSIONS

d	bore diameter	**6 mm**
D	outside diameter	**19 mm**
B	width	**6 mm**

WHAT 626-2RSHLHT23 MEANS

2RSH	uszczelnienia stykowe z kauczuku NBR wzmocnione blachą stalową, dwustronne
LHT23	smar o szerokim zakresie temperatur do cichej pracy: mydło litowe, olej estrowy, NLGI 2–3

SPECIFICATIONS

Manufacturer	**SKF**
Manufacturer designation	**626-2RSHLHT23**
Rolling elements	**single-row ball bearing**
Mass	**0.008 kg**