Łożysko kulkowe zwykłe 626-2Z FAG

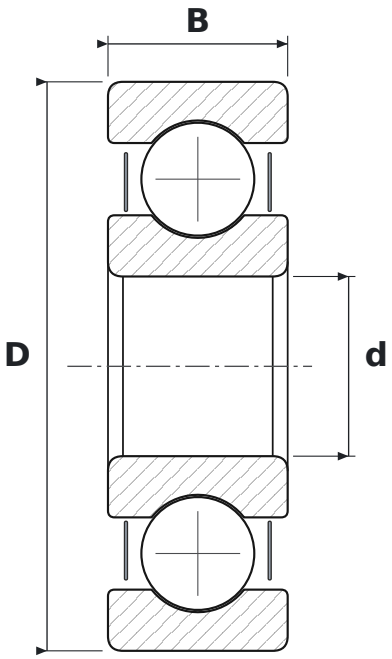

WYMIARY

d	średnica wewnętrzna	**6 mm**
D	średnica zewnętrzna	**19 mm**
B	szerokość	**6 mm**

PARAMETRY

Producent	**FAG**
Symbol producenta	**626-2Z**
Elementy toczne	**łożysko kulkowe jednorzędowe**
2Z	**blaszki ochronne, dwustronne**
Luz promieniowy	**CN – normalny**
Masa	**0,008 kg**