Łożysko kulkowe zwykłe 626 MC3E NSK

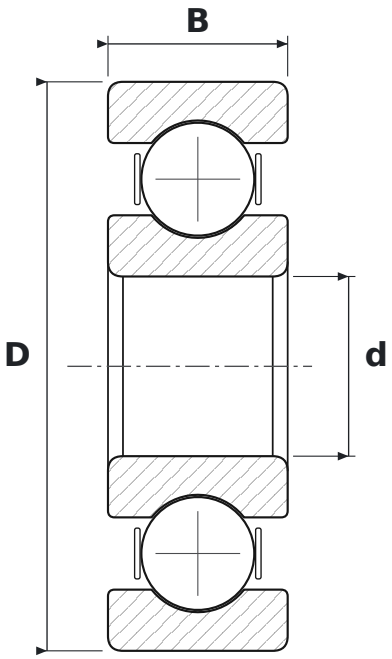

WYMIARY

d	średnica wewnętrzna	**6 mm**
D	średnica zewnętrzna	**19 mm**
B	szerokość	**6 mm**

CO ZNACZY OZNACZENIE 626 MC3E

M	koszyk mosiężny masywny
C3	luz promieniowy zwiększony
E	wykonanie wzmocnione, zwiększona nośność

PARAMETRY

Producent	**NSK**
Symbol producenta	**626 MC3E**
Elementy toczne	**łożysko kulkowe jednorzędowe**
Masa	**0,008 kg**