Łożysko kulkowe zwykłe 626-ZZC3GJN SKF

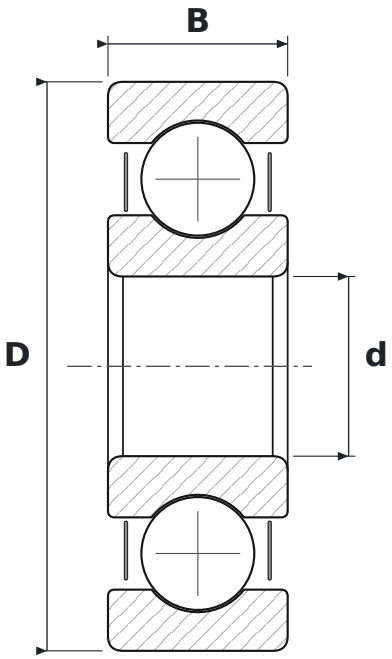

WYMIARY

d	średnica wewnętrzna	**6 mm**
D	średnica zewnętrzna	**19 mm**
B	szerokość	**6 mm**

CO ZNACZY OZNACZENIE 626-ZZC3GJN

ZZ	blaszki ochronne, dwustronne
C3	luz promieniowy zwiększony
GJN	smar wysokotemperaturowy: zagęszczacz polimocznikowy, olej mineralny, NLGI 2

PARAMETRY

Producent	**SKF**
Symbol producenta	**626-ZZC3GJN**
Elementy toczne	**łożysko kulkowe jednorzędowe**
Masa	**0,008 kg**