Łożysko kulkowe zwykłe 627-2Z NKE

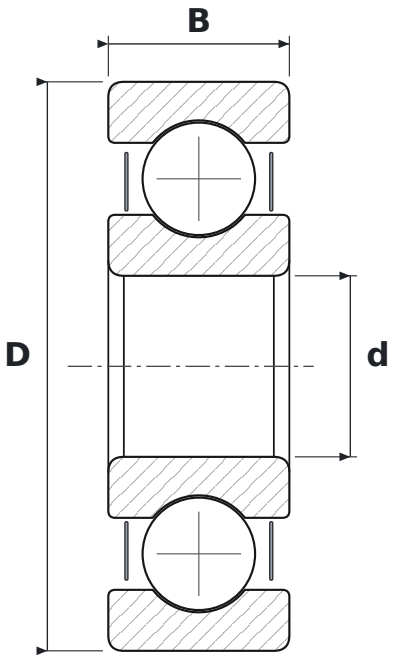

WYMIARY

d	średnica wewnętrzna	**7 mm**
D	średnica zewnętrzna	**22 mm**
B	szerokość	**7 mm**

PARAMETRY

Producent	**NKE**
Symbol producenta	**627-2Z**
Elementy toczne	**łożysko kulkowe jednorzędowe**
2Z	**blaszki ochronne, dwustronne**
Luz promieniowy	**CN – normalny**
Masa	**0,01 kg**