Łożysko kulkowe zwykłe 627-LLB1K NTN

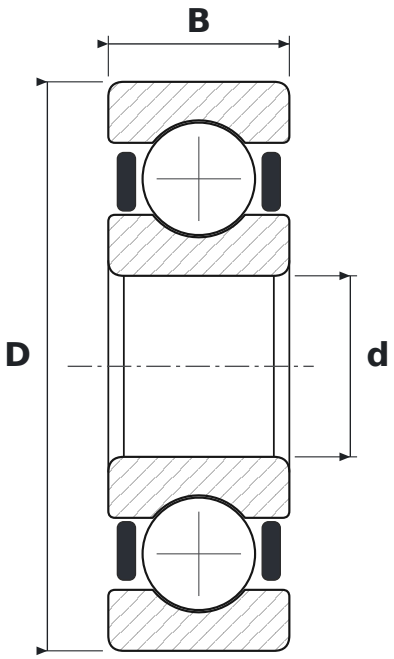

WYMIARY

d	średnica wewnętrzna	**7 mm**
D	średnica zewnętrzna	**22 mm**
B	szerokość	**7 mm**

PARAMETRY

Producent	**NTN**
Symbol producenta	**627-LLB1K**
Elementy toczne	**łożysko kulkowe jednorzędowe**
2RZ	**uszczelnienia gumowe bezstykowe, dwustronne**
Luz promieniowy	**CN – normalny**
Masa	**0,02 kg**