Łożysko kulkowe zwykłe 627 UMC3 NSK

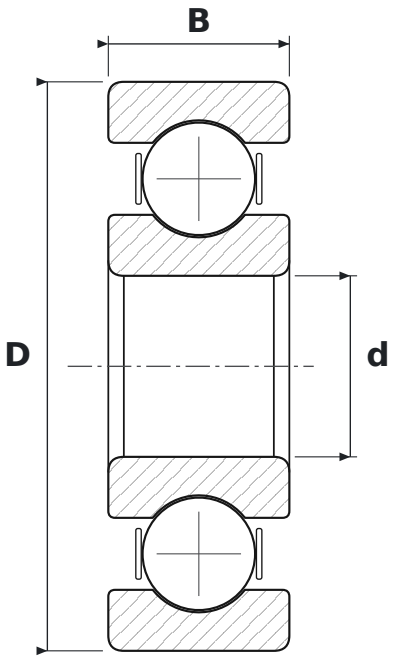

WYMIARY

d	średnica wewnętrzna	**7 mm**
D	średnica zewnętrzna	**22 mm**
B	szerokość	**7 mm**

PARAMETRY

Producent	**NSK**
Symbol producenta	**627 UMC3**
Elementy toczne	**łożysko kulkowe jednorzędowe**
UM	**oznaczenie wykonania producenta**
C3	**luz promieniowy zwiększony**
Uszczelnienie	**otwarte – bez uszczelnień**
Masa	**0,012 kg**