Łożysko kulkowe zwykłe 627-2Z/C3 SKF

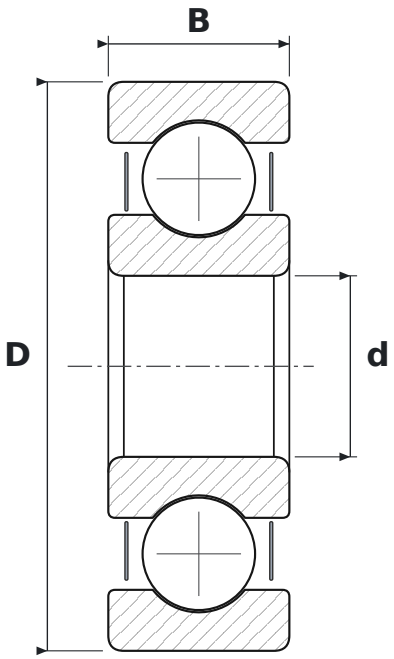

WYMIARY

d	średnica wewnętrzna	**7 mm**
D	średnica zewnętrzna	**22 mm**
B	szerokość	**7 mm**

CO ZNACZY OZNACZENIE 627-2Z/C3

2Z	blaszki ochronne, dwustronne
C3	luz promieniowy zwiększony

PARAMETRY

Producent	**SKF**
Symbol producenta	**627-2Z/C3**
Elementy toczne	**łożysko kulkowe jednorzędowe**
Masa	**0,013 kg**