Łożysko kulkowe zwykłe 628-2Z NKE

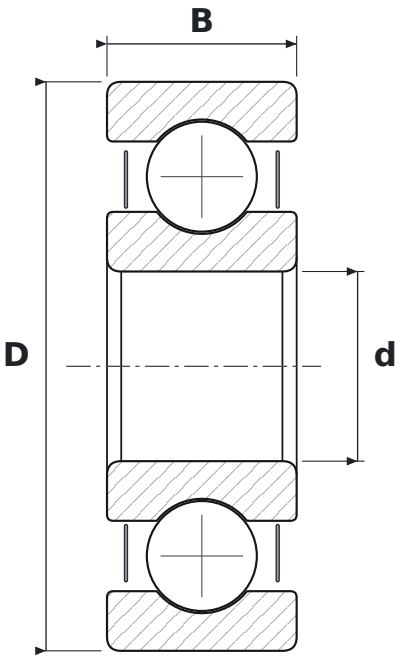

WYMIARY

d	średnica wewnętrzna	**8 mm**
D	średnica zewnętrzna	**24 mm**
B	szerokość	**8 mm**

PARAMETRY

Producent	**NKE**
Symbol producenta	**628-2Z**
Elementy toczne	**łożysko kulkowe jednorzędowe**
2Z	**blaszki ochronne, dwustronne**
Luz promieniowy	**CN – normalny**