Łożysko kulkowe zwykłe 628-LLBC31K NTN

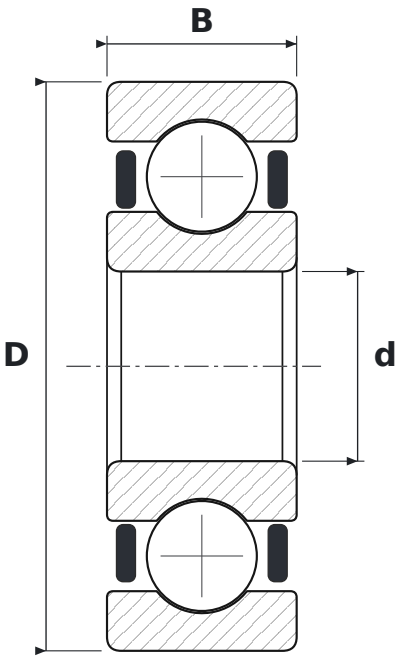

WYMIARY

d	średnica wewnętrzna	**8 mm**
D	średnica zewnętrzna	**24 mm**
B	szerokość	**8 mm**

PARAMETRY

Producent	**NTN**
Symbol producenta	**628-LLBC31K**
Elementy toczne	**łożysko kulkowe jednorzędowe**
2RZ	**uszczelnienia gumowe bezstykowe, dwustronne**
C3	**luz promieniowy zwiększony**
Masa	**0,019 kg**