Łożysko kulkowe zwykłe 628 ZZMC3 NSK

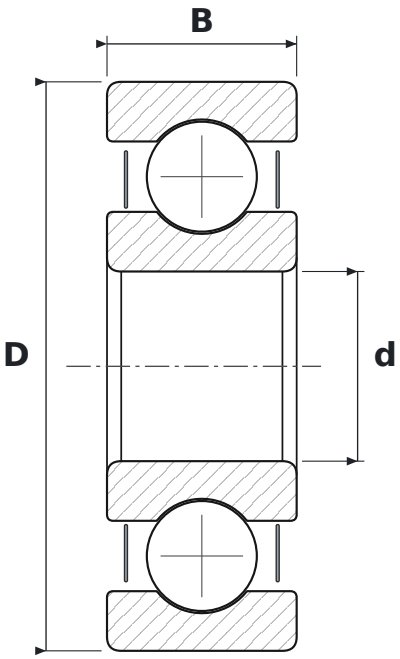

WYMIARY

d	średnica wewnętrzna	**8 mm**
D	średnica zewnętrzna	**24 mm**
B	szerokość	**8 mm**

CO ZNACZY OZNACZENIE 628 ZZMC3

ZZ	blaszki ochronne, dwustronne
M	koszyk mosiężny masywny
C3	luz promieniowy zwiększony

PARAMETRY

Producent	**NSK**
Symbol producenta	**628 ZZMC3 (ZZ)**
Elementy toczne	**łożysko kulkowe jednorzędowe**