Łożysko kulkowe zwykłe 629-C-C3 FAG

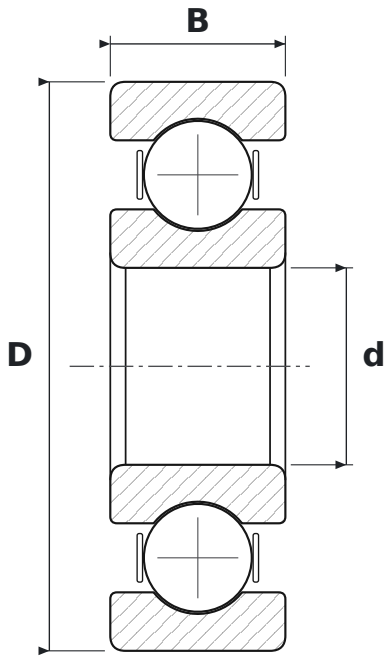

WYMIARY

d	średnica wewnętrzna	**9 mm**
D	średnica zewnętrzna	**26 mm**
B	szerokość	**8 mm**

CO ZNACZY OZNACZENIE 629-C-C3

C	generacja C – zmieniona konstrukcja wewnętrzna łożyska (FAG)
C3	luz promieniowy zwiększony

PARAMETRY

Producent	**FAG**
Symbol producenta	**629-C-C3**
Elementy toczne	**łożysko kulkowe jednorzędowe**
Masa	**0,019 kg**