Łożysko kulkowe zwykłe 629-2Z/C3 SKF

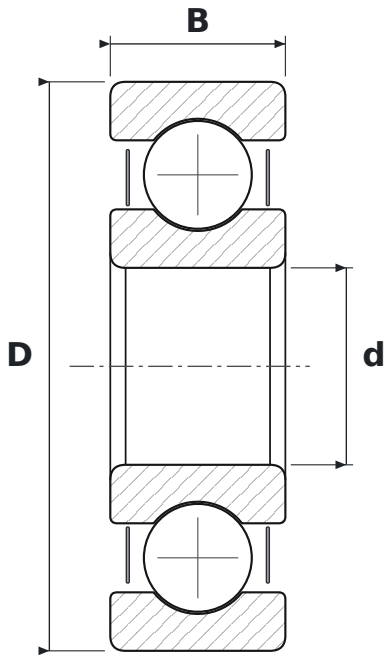

WYMIARY

d	średnica wewnętrzna	**9 mm**
D	średnica zewnętrzna	**26 mm**
B	szerokość	**8 mm**

CO ZNACZY OZNACZENIE 629-2Z/C3

2Z	blaszki ochronne, dwustronne
C3	luz promieniowy zwiększony

PARAMETRY

Producent	**SKF**
Symbol producenta	**629-2Z/C3**
Elementy toczne	**łożysko kulkowe jednorzędowe**
Masa	**0,02 kg**