Łożysko kulkowe zwykłe 63/22 C3 SKF

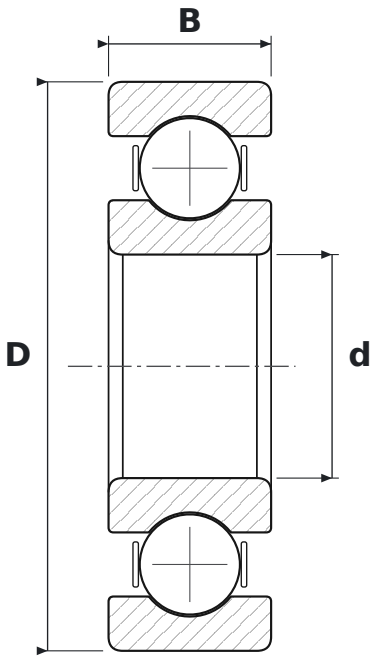

WYMIARY

d	średnica wewnętrzna	**22 mm**
D	średnica zewnętrzna	**56 mm**
B	szerokość	**16 mm**

CO ZNACZY OZNACZENIE 63/22 C3

63	łożysko kulkowe zwykłe (6), seria średnic 3 – średnia
C3	luz promieniowy zwiększony

PARAMETRY

Producent	**SKF**
Symbol producenta	**63/22 C3**
Elementy toczne	**łożysko kulkowe jednorzędowe**
Masa	**0,18 kg**