Łożysko kulkowe zwykłe 63/22 C4 NSK

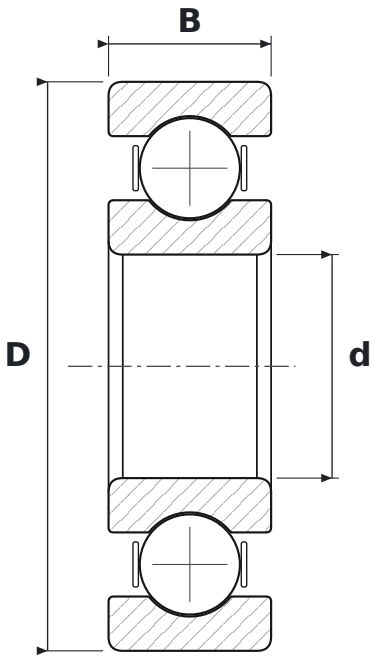

WYMIARY

d	średnica wewnętrzna	**22 mm**
D	średnica zewnętrzna	**56 mm**
B	szerokość	**16 mm**

CO ZNACZY OZNACZENIE 63/22 C4

63	łożysko kulkowe zwykłe (6), seria średnic 3 – średnia
C4	luz promieniowy duży

PARAMETRY

Producent	**NSK**
Symbol producenta	**63/22 C4**
Elementy toczne	**łożysko kulkowe jednorzędowe**
Masa	**0,176 kg**