Łożysko kulkowe zwykłe 63/22-X2NSLC3 INNE

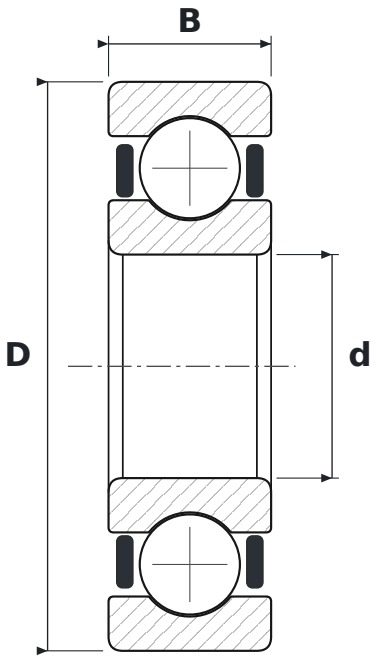

WYMIARY

d	średnica wewnętrzna	**22 mm**
D	średnica zewnętrzna	**56 mm**
B	szerokość	**16 mm**

PARAMETRY

Producent	**INNE**
Symbol producenta	**63/22-X2NSLC3**
Elementy toczne	**łożysko kulkowe jednorzędowe**
2RS	**uszczelnienia gumowe stykowe, dwustronne**
C3	**luz promieniowy zwiększony**
Masa	**0,18 kg**