Łożysko kulkowe zwykłe 63/22-ZZ2AS NTN

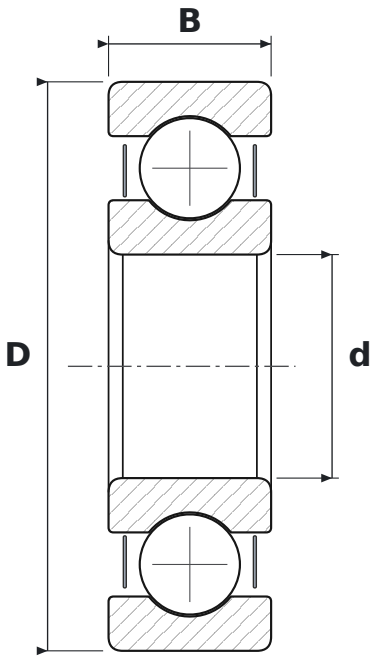

WYMIARY

d	średnica wewnętrzna	**22 mm**
D	średnica zewnętrzna	**56 mm**
B	szerokość	**16 mm**

CO ZNACZY OZNACZENIE 63/22-ZZ2AS

63	łożysko kulkowe zwykłe (6), seria średnic 3 – średnia
ZZ	blaszki ochronne, dwustronne
2AS	smar Shell Alvania S2 (od −25 do +120 °C)

PARAMETRY

Producent	**NTN**
Symbol producenta	**63/22-ZZ2AS**
Elementy toczne	**łożysko kulkowe jednorzędowe**
Masa	**0,184 kg**