Łożysko kulkowe zwykłe 63/28 NR NTN

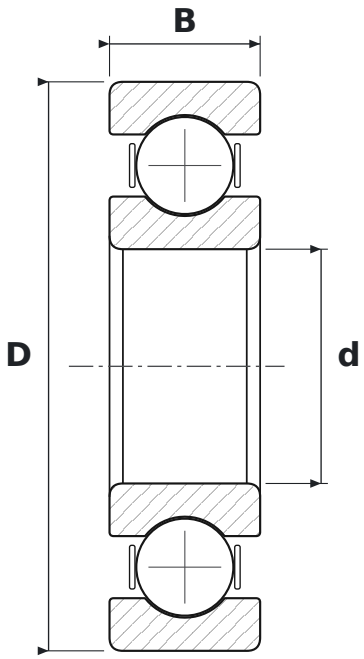

WYMIARY

d	średnica wewnętrzna	**28 mm**
D	średnica zewnętrzna	**68 mm**
B	szerokość	**18 mm**

CO ZNACZY OZNACZENIE 63/28 NR

63	łożysko kulkowe zwykłe (6), seria średnic 3 – średnia
NR	rowek z pierścieniem osadczym

PARAMETRY

Producent	**NTN**
Symbol producenta	**63/28 NR**
Elementy toczne	**łożysko kulkowe jednorzędowe**
Masa	**0,28 kg**