Łożysko kulkowe zwykłe 63/28 NTN

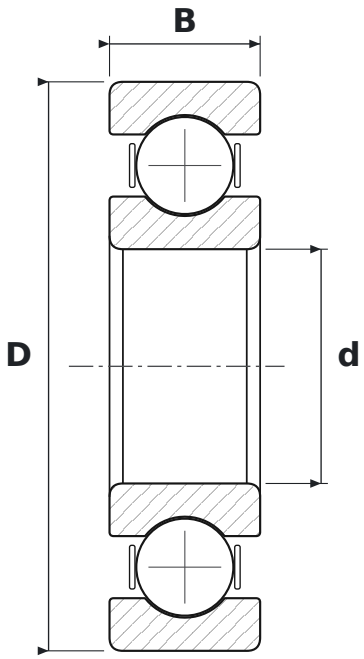

WYMIARY

d	średnica wewnętrzna	**28 mm**
D	średnica zewnętrzna	**68 mm**
B	szerokość	**18 mm**

PARAMETRY

Producent	**NTN**
Symbol producenta	**63/28**
Elementy toczne	**łożysko kulkowe jednorzędowe**
Luz promieniowy	**CN – normalny**
Masa	**0,294 kg**