Łożysko kulkowe zwykłe 63/32 C3 NTN

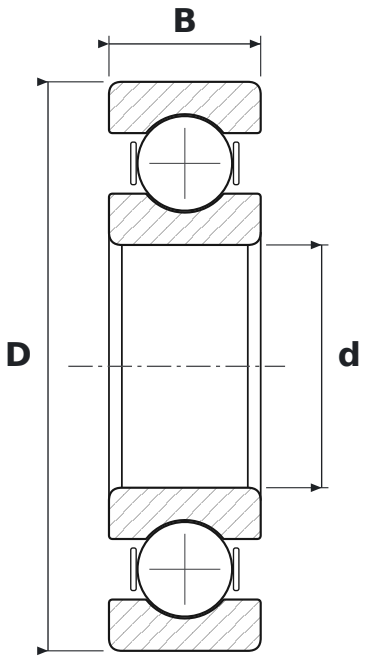

WYMIARY

d	średnica wewnętrzna	**32 mm**
D	średnica zewnętrzna	**75 mm**
B	szerokość	**20 mm**

CO ZNACZY OZNACZENIE 63/32 C3

63	łożysko kulkowe zwykłe (6), seria średnic 3 – średnia
C3	luz promieniowy zwiększony

PARAMETRY

Producent	**NTN**
Symbol producenta	**63/32 C3**
Elementy toczne	**łożysko kulkowe jednorzędowe**
Masa	**0,404 kg**