Łożysko kulkowe zwykłe 63/32 NRC3 NTN

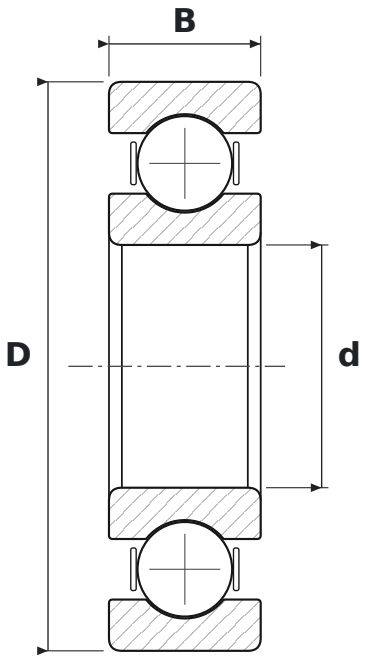

WYMIARY

d	średnica wewnętrzna	**32 mm**
D	średnica zewnętrzna	**75 mm**
B	szerokość	**20 mm**

CO ZNACZY OZNACZENIE 63/32 NRC3

63	łożysko kulkowe zwykłe (6), seria średnic 3 – średnia
NR	rowek z pierścieniem osadczym
C3	luz promieniowy zwiększony

PARAMETRY

Producent	**NTN**
Symbol producenta	**63/32 NRC3**
Elementy toczne	**łożysko kulkowe jednorzędowe**
Masa	**0,382 kg**