Łożysko kulkowe zwykłe 63004-2RS1/C3 SKF

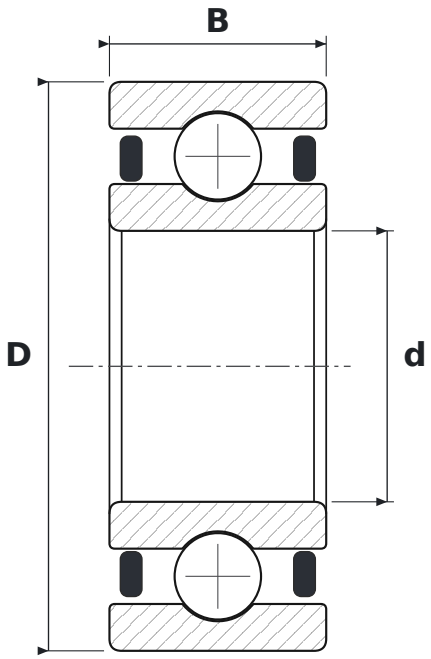

WYMIARY

d	średnica wewnętrzna	**20 mm**
D	średnica zewnętrzna	**42 mm**
B	szerokość	**16 mm**

CO ZNACZY OZNACZENIE 63004-2RS1/C3

2RS1	uszczelnienia stykowe z kauczuku NBR wzmocnione blachą stalową, dwustronne
C3	luz promieniowy zwiększony

PARAMETRY

Producent	**SKF**
Symbol producenta	**63004-2RS1/C3**
Elementy toczne	**łożysko kulkowe jednorzędowe**