# Łożysko kulkowe zwykłe 6301-2RS2C3 NKE

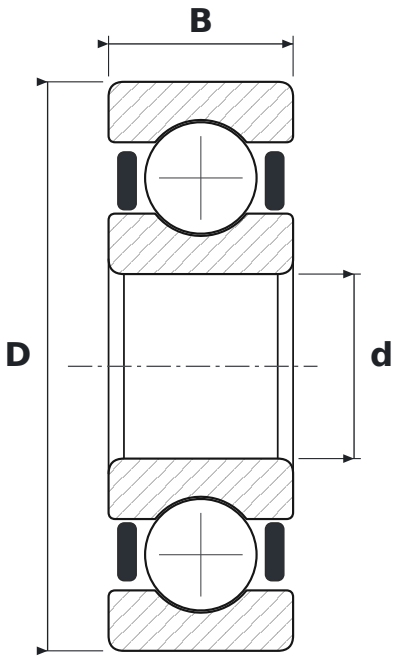


## WYMIARY

| | | |
|---|---|---|
| **d** | średnica wewnętrzna | **12 mm** |
| **D** | średnica zewnętrzna | **37 mm** |
| **B** | szerokość | **12 mm** |

## CO ZNACZY OZNACZENIE 6301-2RS2C3

| | |
|---|---|
| **63** | łożysko kulkowe zwykłe (6), seria średnic 3 – średnia |
| **2RS2** | uszczelnienia gumowe (NBR) stykowe typu RS2, dwustronne – warga przylega osiowo do pierścienia wewnętrznego |
| **C3** | luz promieniowy zwiększony |

## PARAMETRY

| | |
|---|---|
| Producent | **NKE** |
| Symbol producenta | **6301-2RS2C3** |
| Elementy toczne | **łożysko kulkowe jednorzędowe** |