Łożysko kulkowe zwykłe 6301-2RSC3 ZEN

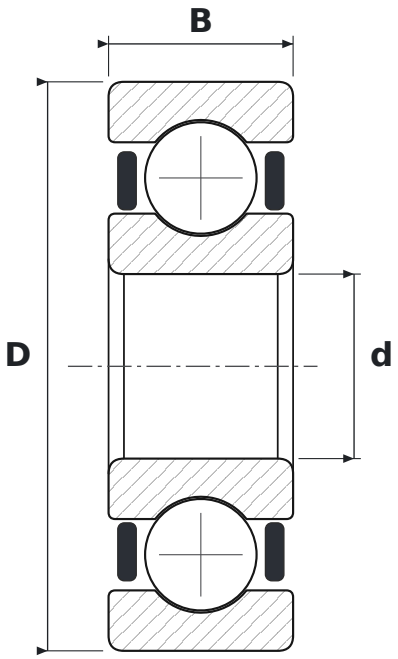

WYMIARY

d	średnica wewnętrzna	**12 mm**
D	średnica zewnętrzna	**37 mm**
B	szerokość	**12 mm**

CO ZNACZY OZNACZENIE 6301-2RSC3

63	łożysko kulkowe zwykłe (6), seria średnic 3 – średnia
2RS	uszczelnienia stykowe z gumy syntetycznej, dwustronne (od −20 do +110 °C)
C3	luz promieniowy zwiększony

PARAMETRY

Producent	**ZEN**
Symbol producenta	**6301-2RSC3**
Elementy toczne	**łożysko kulkowe jednorzędowe**