Łożysko kulkowe zwykłe 6301-ZZ TIMKEN

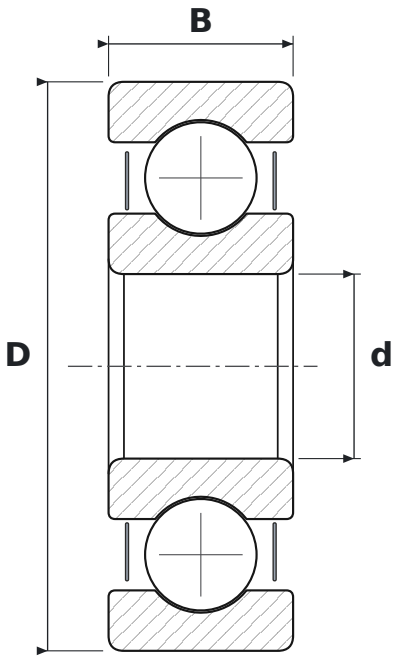

WYMIARY

d	średnica wewnętrzna	**12 mm**
D	średnica zewnętrzna	**37 mm**
B	szerokość	**12 mm**

CO ZNACZY OZNACZENIE 6301-ZZ

63	łożysko kulkowe zwykłe (6), seria średnic 3 – średnia
ZZ	blaszki ochronne, dwustronne

PARAMETRY

Producent	**TIMKEN**
Symbol producenta	**6301-ZZ**
Elementy toczne	**łożysko kulkowe jednorzędowe**