# Łożysko kulkowe zwykłe 6301-2Z/C3 SKF

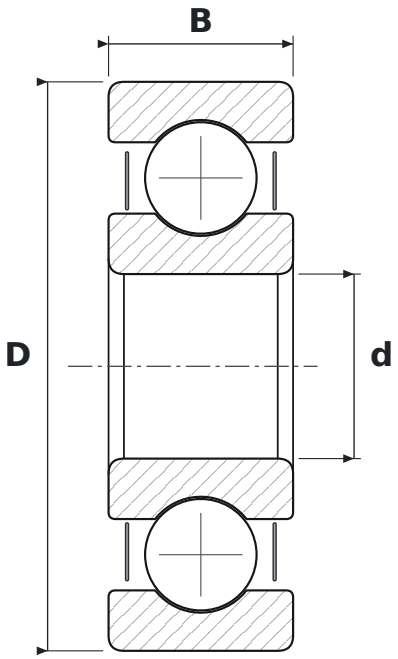


## WYMIARY

| | | |
|---|---|---|
| **d** | średnica wewnętrzna | **12 mm** |
| **D** | średnica zewnętrzna | **37 mm** |
| **B** | szerokość | **12 mm** |

## CO ZNACZY OZNACZENIE 6301-2Z/C3

| | |
|---|---|
| **63** | łożysko kulkowe zwykłe (6), seria średnic 3 – średnia |
| **2Z** | blaszki ochronne, dwustronne |
| **C3** | luz promieniowy zwiększony |

## PARAMETRY

| | |
|---|---|
| Producent | **SKF** |
| Symbol producenta | **6301-2Z/C3** |
| Elementy toczne | **łożysko kulkowe jednorzędowe** |
| Nośność dynamiczna C | **10,1 kN** |
| Nośność statyczna C0 | **4,15 kN** |
| Masa | **0,061 kg** |