Łożysko kulkowe zwykłe 6301-ZZEC3 INNE

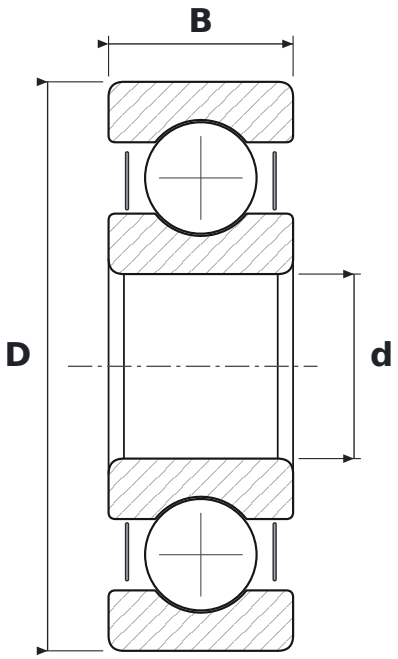

WYMIARY

d	średnica wewnętrzna	**12 mm**
D	średnica zewnętrzna	**37 mm**
B	szerokość	**12 mm**

CO ZNACZY OZNACZENIE 6301-ZZEC3

63	łożysko kulkowe zwykłe (6), seria średnic 3 – średnia
ZZ	blaszki ochronne, dwustronne
E	wykonanie wzmocnione, zwiększona nośność
C3	luz promieniowy zwiększony

PARAMETRY

Producent	**INNE**
Symbol producenta	**6301-ZZEC3**
Elementy toczne	**łożysko kulkowe jednorzędowe**
Masa	**0,06 kg**