Deep groove ball bearing 6302 CM KOYO

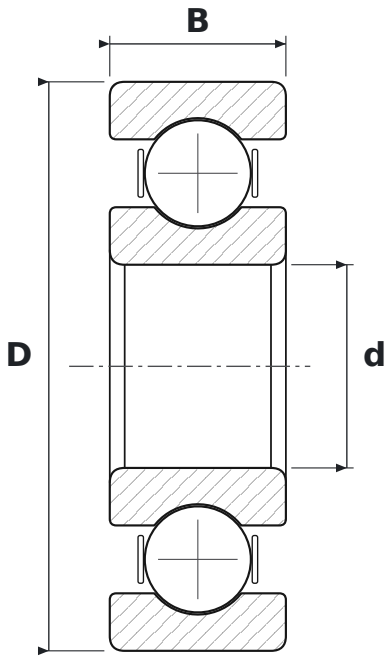

DIMENSIONS

d	bore diameter	**15 mm**
D	outside diameter	**42 mm**
B	width	**13 mm**

WHAT 6302 CM MEANS

63	łożysko kulkowe zwykłe (6), seria średnic 3 – średnia
CM	luz promieniowy do łożysk silników elektrycznych

SPECIFICATIONS

Manufacturer	**KOYO**
Manufacturer designation	**6302 CM**
Rolling elements	**single-row ball bearing**