Łożysko kulkowe zwykłe 6302 EEC3 SNR

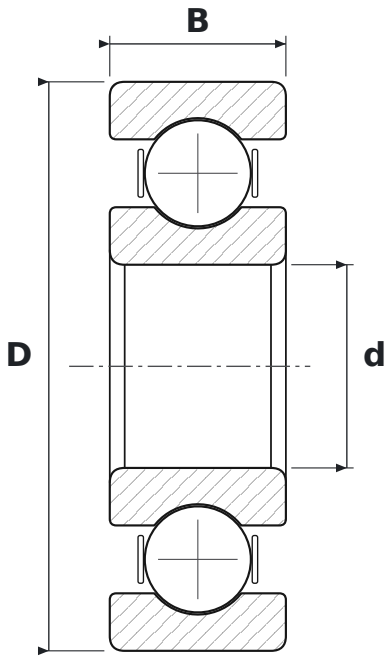

WYMIARY

d	średnica wewnętrzna	**15 mm**
D	średnica zewnętrzna	**42 mm**
B	szerokość	**13 mm**

CO ZNACZY OZNACZENIE 6302 EEC3

63	łożysko kulkowe zwykłe (6), seria średnic 3 – średnia
EE	uszczelnienia stykowe, dwustronne
C3	luz promieniowy zwiększony

PARAMETRY

Producent	**SNR**
Symbol producenta	**6302 EEC3**
Elementy toczne	**łożysko kulkowe jednorzędowe**