Łożysko kulkowe zwykłe 6302 ZZ NSK

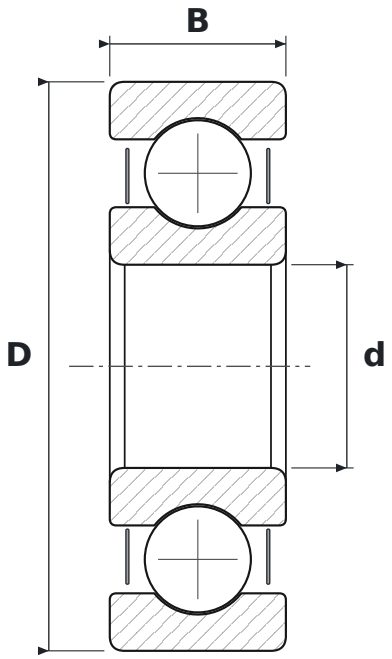

WYMIARY

d	średnica wewnętrzna	**15 mm**
D	średnica zewnętrzna	**42 mm**
B	szerokość	**13 mm**

CO ZNACZY OZNACZENIE 6302 ZZ

63	łożysko kulkowe zwykłe (6), seria średnic 3 – średnia
ZZ	blaszki ochronne, dwustronne

PARAMETRY

Producent	**NSK**
Symbol producenta	**6302 ZZ**
Elementy toczne	**łożysko kulkowe jednorzędowe**