Deep groove ball bearing 6303-2RSH SKF

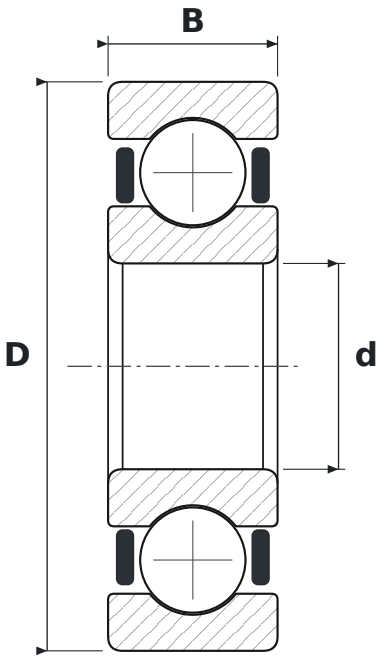

DIMENSIONS

d	bore diameter	**17 mm**
D	outside diameter	**47 mm**
B	width	**14 mm**

WHAT 6303-2RSH MEANS

63	łożysko kulkowe zwykłe (6), seria średnic 3 – średnia
2RSH	uszczelnienia stykowe z kauczuku NBR wzmocnione blachą stalową, dwustronne

SPECIFICATIONS

Manufacturer	**SKF**
Manufacturer designation	**6303-2RSH**
Rolling elements	**single-row ball bearing**
Basic dynamic load rating C	**13.5 kN**
Basic static load rating C0	**6.55 kN**
Mass	**0.112 kg**