# Łożysko kulkowe zwykłe 6303-C-2Z FAG

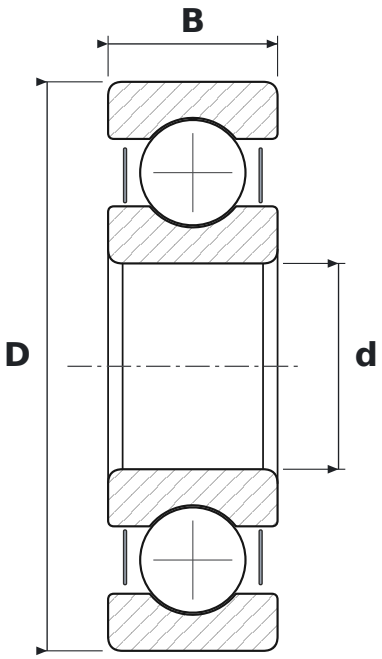


## WYMIARY

| | | |
|---|---|---|
| **d** | średnica wewnętrzna | **17 mm** |
| **D** | średnica zewnętrzna | **47 mm** |
| **B** | szerokość | **14 mm** |

## CO ZNACZY OZNACZENIE 6303-C-2Z

| | |
|---|---|
| **63** | łożysko kulkowe zwykłe (6), seria średnic 3 – średnia |
| **C** | generacja C – zmieniona konstrukcja wewnętrzna łożyska (FAG) |
| **2Z** | blaszki ochronne, dwustronne |

## PARAMETRY

| | |
|---|---|
| Producent | **FAG** |
| Symbol producenta | **6303-C-2Z (-2Z)** |
| Elementy toczne | **łożysko kulkowe jednorzędowe** |