# Łożysko kulkowe zwykłe 6303 C3 KOYO

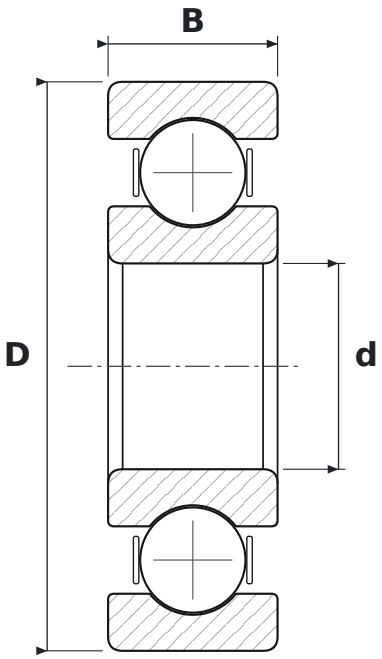


## WYMIARY

| | | |
|---|---|---|
| **d** | średnica wewnętrzna | **17 mm** |
| **D** | średnica zewnętrzna | **47 mm** |
| **B** | szerokość | **14 mm** |

## CO ZNACZY OZNACZENIE 6303 C3

| | |
|---|---|
| **63** | łożysko kulkowe zwykłe (6), seria średnic 3 – średnia |
| **C3** | luz promieniowy zwiększony |

## PARAMETRY

| | |
|---|---|
| Producent | **KOYO** |
| Symbol producenta | **6303 C3** |
| Elementy toczne | **łożysko kulkowe jednorzędowe** |