Łożysko kulkowe zwykłe 6303 FT150 SNR

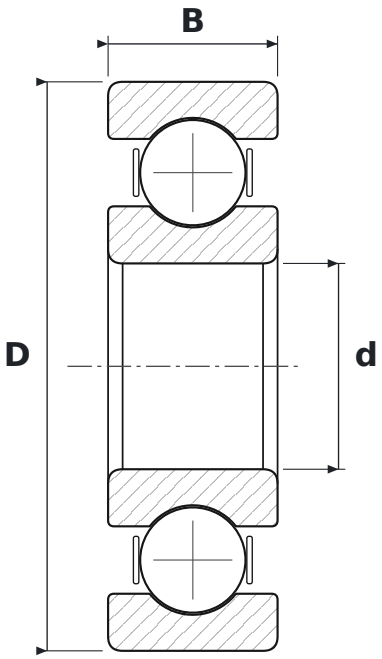

WYMIARY

d	średnica wewnętrzna	**17 mm**
D	średnica zewnętrzna	**47 mm**
B	szerokość	**14 mm**

CO ZNACZY OZNACZENIE 6303 FT150

63	łożysko kulkowe zwykłe (6), seria średnic 3 – średnia
FT150	wykonanie do wysokich temperatur, do +150 °C, z uszczelnieniem

PARAMETRY

Producent	**SNR**
Symbol producenta	**6303 FT150**
Elementy toczne	**łożysko kulkowe jednorzędowe**
Masa	**0,118 kg**