CASTOMER

DATASHEET

Deep groove ball bearing 6304-2RSHC3 SKF

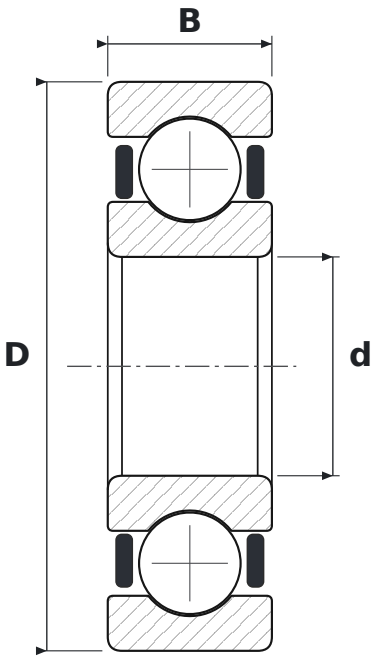

DIMENSIONS

d	bore diameter	**20 mm**
D	outside diameter	**52 mm**
B	width	**15 mm**

WHAT 6304-2RSHC3 MEANS

63	łożysko kulkowe zwykłe (6), seria średnic 3 – średnia
2RSH	uszczelnienia stykowe z kauczuku NBR wzmocnione blachą stalową, dwustronne
C3	radial clearance greater than normal

SPECIFICATIONS

Manufacturer	**SKF**
Manufacturer designation	**6304-2RSHC3**
Rolling elements	**single-row ball bearing**
Basic dynamic load rating C	**15.9 kN**
Basic static load rating C0	**7.8 kN**
Mass	**0.144 kg**