# Łożysko kulkowe zwykłe 6304-2ZNR SKF

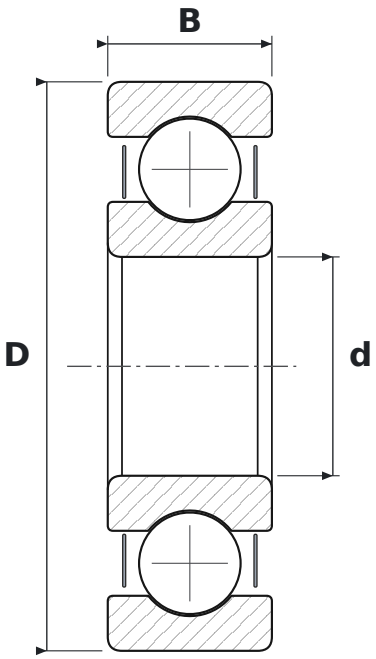


## WYMIARY

| | | |
|---|---|---|
| **d** | średnica wewnętrzna | **20 mm** |
| **D** | średnica zewnętrzna | **52 mm** |
| **B** | szerokość | **15 mm** |

## CO ZNACZY OZNACZENIE 6304-2ZNR

| | |
|---|---|
| **63** | łożysko kulkowe zwykłe (6), seria średnic 3 – średnia |
| **2ZNR** | blaszki ochronne dwustronne, rowek z pierścieniem osadczym w pierścieniu zewnętrznym |

## PARAMETRY

| | |
|---|---|
| Producent | **SKF** |
| Symbol producenta | **6304-2ZNR** |
| Elementy toczne | **łożysko kulkowe jednorzędowe** |
| Nośność dynamiczna C | **15,9 kN** |
| Nośność statyczna C0 | **7,8 kN** |