Łożysko kulkowe zwykłe 6304-C-HRS FAG

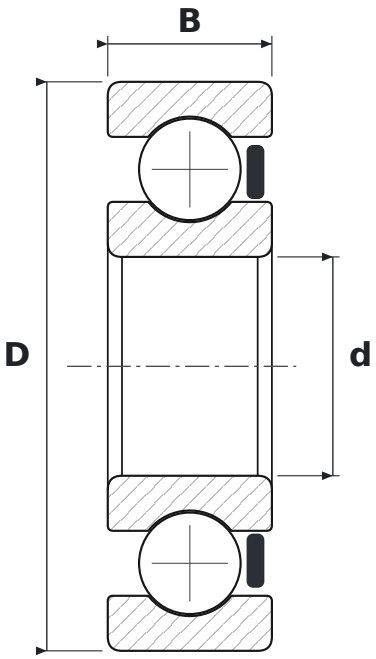

WYMIARY

d	średnica wewnętrzna	**20 mm**
D	średnica zewnętrzna	**52 mm**
B	szerokość	**15 mm**

CO ZNACZY OZNACZENIE 6304-C-HRS

63	łożysko kulkowe zwykłe (6), seria średnic 3 – średnia
C	generacja C – zmieniona konstrukcja wewnętrzna łożyska (FAG)
HRS	uszczelnienie wargowe z gumy NBR (stykowe) z jednej strony, mniejsze tarcie niż w wykonaniu RSR

PARAMETRY

Producent	**FAG**
Symbol producenta	**6304-C-HRS (-RSR)**
Elementy toczne	**łożysko kulkowe jednorzędowe**