Łożysko kulkowe zwykłe 6304 C4 SKF

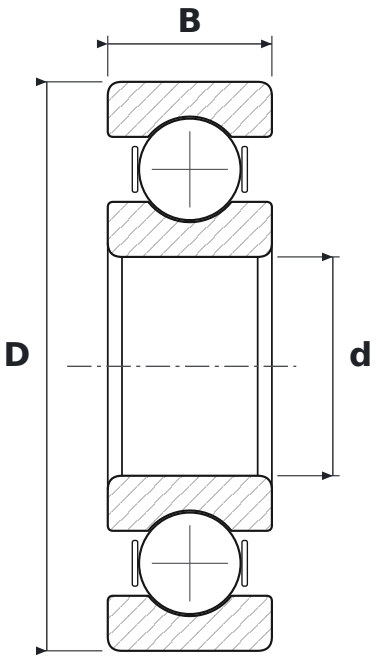

WYMIARY

d	średnica wewnętrzna	**20 mm**
D	średnica zewnętrzna	**52 mm**
B	szerokość	**15 mm**

CO ZNACZY OZNACZENIE 6304 C4

63	łożysko kulkowe zwykłe (6), seria średnic 3 – średnia
C4	luz promieniowy duży

PARAMETRY

Producent	**SKF**
Symbol producenta	**6304 C4**
Elementy toczne	**łożysko kulkowe jednorzędowe**
Nośność dynamiczna C	**15,9 kN**
Nośność statyczna C0	**7,8 kN**
Masa	**0,139 kg**