Łożysko kulkowe zwykłe 6304 EE SNR

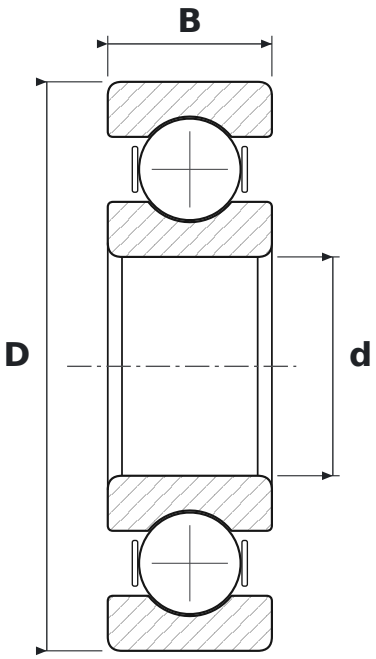

WYMIARY

d	średnica wewnętrzna	**20 mm**
D	średnica zewnętrzna	**52 mm**
B	szerokość	**15 mm**

CO ZNACZY OZNACZENIE 6304 EE

63	łożysko kulkowe zwykłe (6), seria średnic 3 – średnia
EE	uszczelnienia stykowe, dwustronne

PARAMETRY

Producent	**SNR**
Symbol producenta	**6304 EE**
Elementy toczne	**łożysko kulkowe jednorzędowe**