Łożysko kulkowe zwykłe 6305-C-2Z-C3 FAG

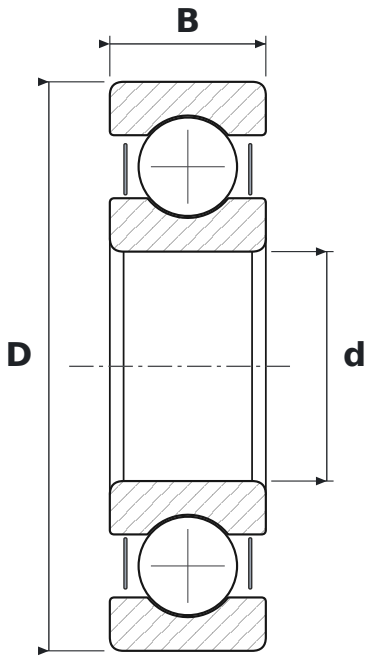

WYMIARY

d	średnica wewnętrzna	**25 mm**
D	średnica zewnętrzna	**62 mm**
B	szerokość	**17 mm**

CO ZNACZY OZNACZENIE 6305-C-2Z-C3

63	łożysko kulkowe zwykłe (6), seria średnic 3 – średnia
C	generacja C – zmieniona konstrukcja wewnętrzna łożyska (FAG)
2Z	blaszki ochronne, dwustronne
C3	luz promieniowy zwiększony

PARAMETRY

Producent	**FAG**
Symbol producenta	**6305-C-2Z-C3 (-2Z-C3)**
Elementy toczne	**łożysko kulkowe jednorzędowe**