Łożysko kulkowe zwykłe 6305 C3 SKF

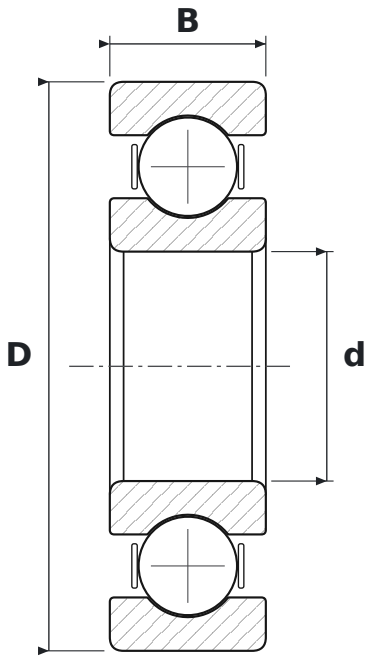

WYMIARY

d	średnica wewnętrzna	**25 mm**
D	średnica zewnętrzna	**62 mm**
B	szerokość	**17 mm**

CO ZNACZY OZNACZENIE 6305 C3

63	łożysko kulkowe zwykłe (6), seria średnic 3 – średnia
C3	luz promieniowy zwiększony

PARAMETRY

Producent	**SKF**
Symbol producenta	**6305 C3**
Elementy toczne	**łożysko kulkowe jednorzędowe**
Nośność dynamiczna C	**23,4 kN**
Nośność statyczna C0	**11,6 kN**
Masa	**0,218 kg**