Łożysko kulkowe zwykłe 6305 CM INNE

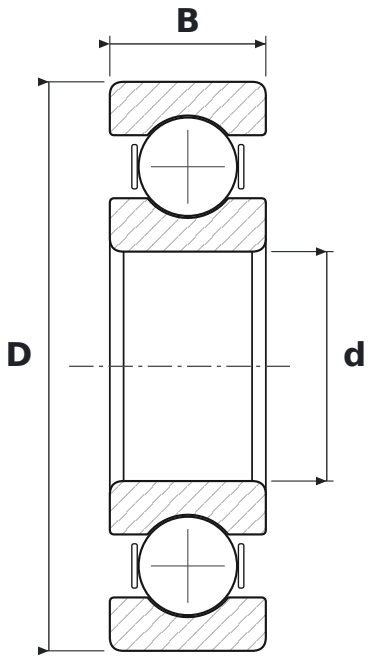

WYMIARY

d	średnica wewnętrzna	**25 mm**
D	średnica zewnętrzna	**62 mm**
B	szerokość	**17 mm**

CO ZNACZY OZNACZENIE 6305 CM

63	łożysko kulkowe zwykłe (6), seria średnic 3 – średnia
CM	luz do silników elektrycznych (cicha praca)

PARAMETRY

Producent	**INNE**
Symbol producenta	**6305 CM**
Elementy toczne	**łożysko kulkowe jednorzędowe**
Masa	**0,22 kg**