Deep groove ball bearing 6305 CM KOYO

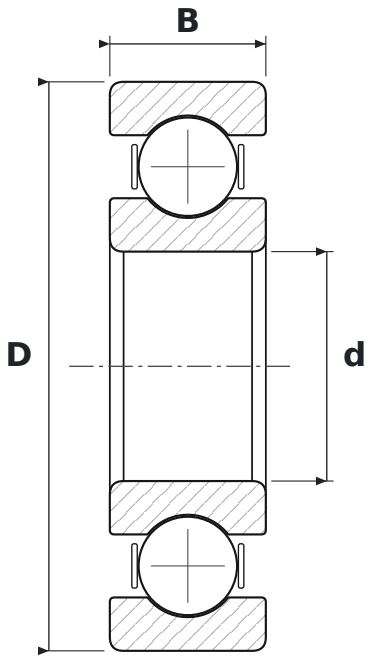

DIMENSIONS

d	bore diameter	**25 mm**
D	outside diameter	**62 mm**
B	width	**17 mm**

WHAT 6305 CM MEANS

63	łożysko kulkowe zwykłe (6), seria średnic 3 – średnia
CM	luz promieniowy do łożysk silników elektrycznych

SPECIFICATIONS

Manufacturer	**KOYO**
Manufacturer designation	**6305 CM**
Rolling elements	**single-row ball bearing**