Łożysko kulkowe zwykłe 6305 F600 SNR

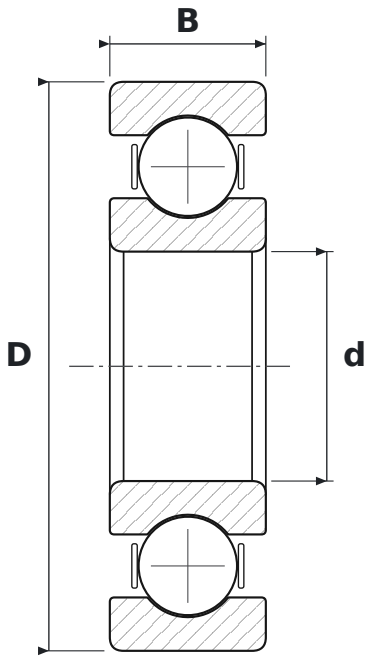

WYMIARY

d	średnica wewnętrzna	**25 mm**
D	średnica zewnętrzna	**62 mm**
B	szerokość	**17 mm**

PARAMETRY

Producent	**SNR**
Symbol producenta	**6305 F600**
Elementy toczne	**łożysko kulkowe jednorzędowe**
Uszczelnienie	**otwarte – bez uszczelnień**
Luz promieniowy	**CN – normalny**
Masa	**0,23 kg**