Łożysko kulkowe zwykłe 6305 NR SNR

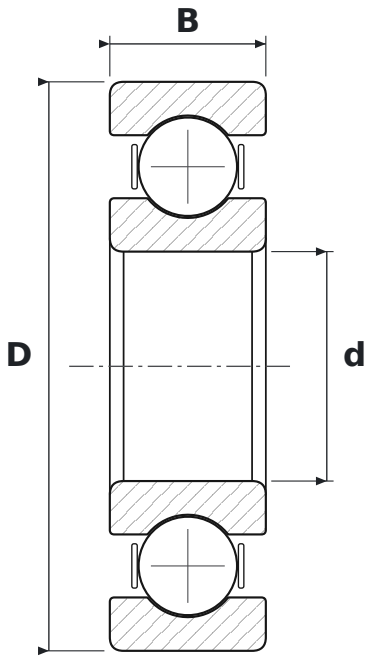

WYMIARY

d	średnica wewnętrzna	**25 mm**
D	średnica zewnętrzna	**62 mm**
B	szerokość	**17 mm**

CO ZNACZY OZNACZENIE 6305 NR

63	łożysko kulkowe zwykłe (6), seria średnic 3 – średnia
NR	rowek z pierścieniem osadczym

PARAMETRY

Producent	**SNR**
Symbol producenta	**6305 NR**
Elementy toczne	**łożysko kulkowe jednorzędowe**