Łożysko kulkowe zwykłe 6305 VV NSK

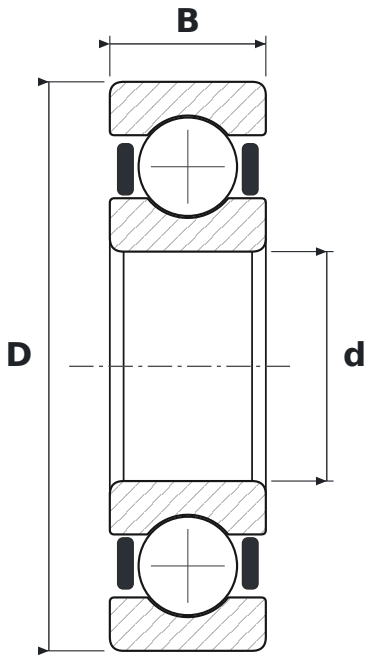

WYMIARY

d	średnica wewnętrzna	**25 mm**
D	średnica zewnętrzna	**62 mm**
B	szerokość	**17 mm**

CO ZNACZY OZNACZENIE 6305 VV

63	łożysko kulkowe zwykłe (6), seria średnic 3 – średnia
VV	uszczelnienia gumowe bezstykowe, dwustronne, od −10 do +110 °C

PARAMETRY

Producent	**NSK**
Symbol producenta	**6305 VV**
Elementy toczne	**łożysko kulkowe jednorzędowe**