Łożysko kulkowe zwykłe 6305 ZZC3 KOYO

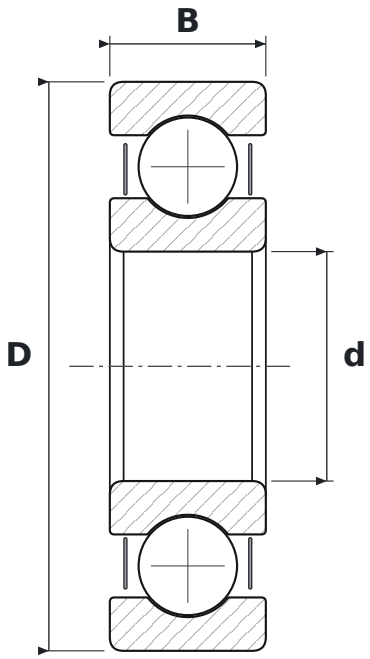

WYMIARY

d	średnica wewnętrzna	**25 mm**
D	średnica zewnętrzna	**62 mm**
B	szerokość	**17 mm**

CO ZNACZY OZNACZENIE 6305 ZZC3

63	łożysko kulkowe zwykłe (6), seria średnic 3 – średnia
ZZ	blaszki ochronne, dwustronne
C3	luz promieniowy zwiększony

PARAMETRY

Producent	**KOYO**
Symbol producenta	**6305 ZZC3**
Elementy toczne	**łożysko kulkowe jednorzędowe**