Łożysko kulkowe zwykłe 6306 C3 ZEN

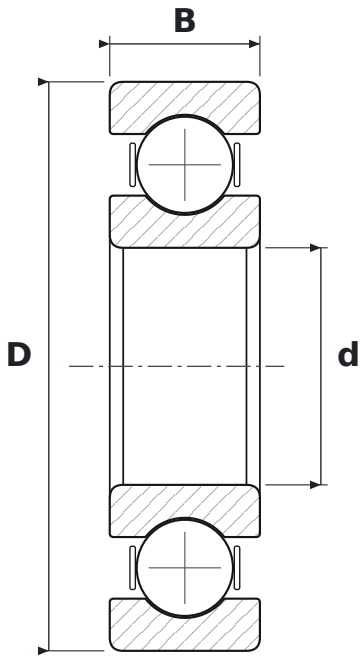

WYMIARY

d	średnica wewnętrzna	**30 mm**
D	średnica zewnętrzna	**72 mm**
B	szerokość	**19 mm**

CO ZNACZY OZNACZENIE 6306 C3

63	łożysko kulkowe zwykłe (6), seria średnic 3 – średnia
C3	luz promieniowy zwiększony

PARAMETRY

Producent	**ZEN**
Symbol producenta	**6306 C3**
Elementy toczne	**łożysko kulkowe jednorzędowe**